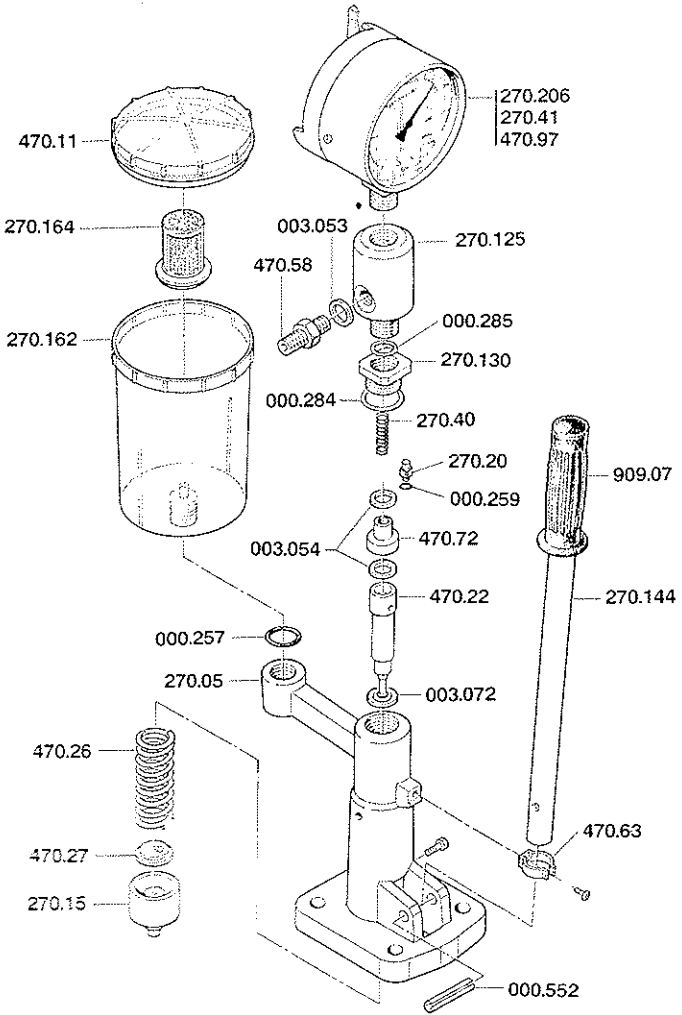

PARTI DI RICAMBIO-SPARE PARTS-ONDERDELENLIJST

ART.	DESCRIZIONE-DESCRIPTION-OMSCHRIJVING
000.257	GUARNIZIONE / GASKET / PAKKING
000.259	GUARNIZIONE / GASKET / PAKKING
000.284	GUARNIZIONE / GASKET / PAKKING
000.285	GUARNIZIONE / GASKET / PAKKING
000.552	SPINA ELASTICA / PIN / VEERPEN
003.053	RONDELLA / WASHER / VEERRING
003.054	RONDELLA / WASHER / VEERRING
003.072	RONDELLA / WASHER / VEERRING
270.05	CORPO / BODY / POMPHUIS
270.125	CORPO DISTRIBUTORE / DISTRIBUTOR BODY / MANOMETERHUIS
270.130	DADO / NUT / VIERKANTE MOER
270.144	LEVA / LEVER / HANDGREEP
270.15	CALOTTA GUIDA MOLLA / SPRING-GUIDE CAP / VEERHOUDER
270.162	VASCHETTA / TANK / RESERVOIR
270.164	FILTRO / FILTER / FILTER
270.20	VALVOLA OTTONE / BRASS VALVE / MESSING KLEP
270.206	MANOMETRO 10 BAR / GAUGE 10 BAR / MANOMETER 10 BAR
270.40	MOLLA / SPRING / DRUKVEER
270.41	MANOMETRO 400 BAR / GAUGE 400 BAR / MANOMETER 400 BAR
470.11	COPERCHIO / COVER / DEKSEL
470.22	POMPANTE / PUMPING / PERSKLEP
470.26	MOLLA / SPRING / DRUKVEER
470.27	RONDELLA / WASHER / VEERRING
470.58	RACCORDO / CONNECTION / NIPPEL
470.63	GRAFFETTA / CLAMP / KLEMHOUDER
470.72	CORPO VALVOLA / VALVE BODY / HUIS PERSKLEP
470.97	MANOMETRO 600 BAR / GAUGE 600 BAR / MANOMETER 600 BAR
909.07	MANOPOLA / HANDLE / HANDGREEP